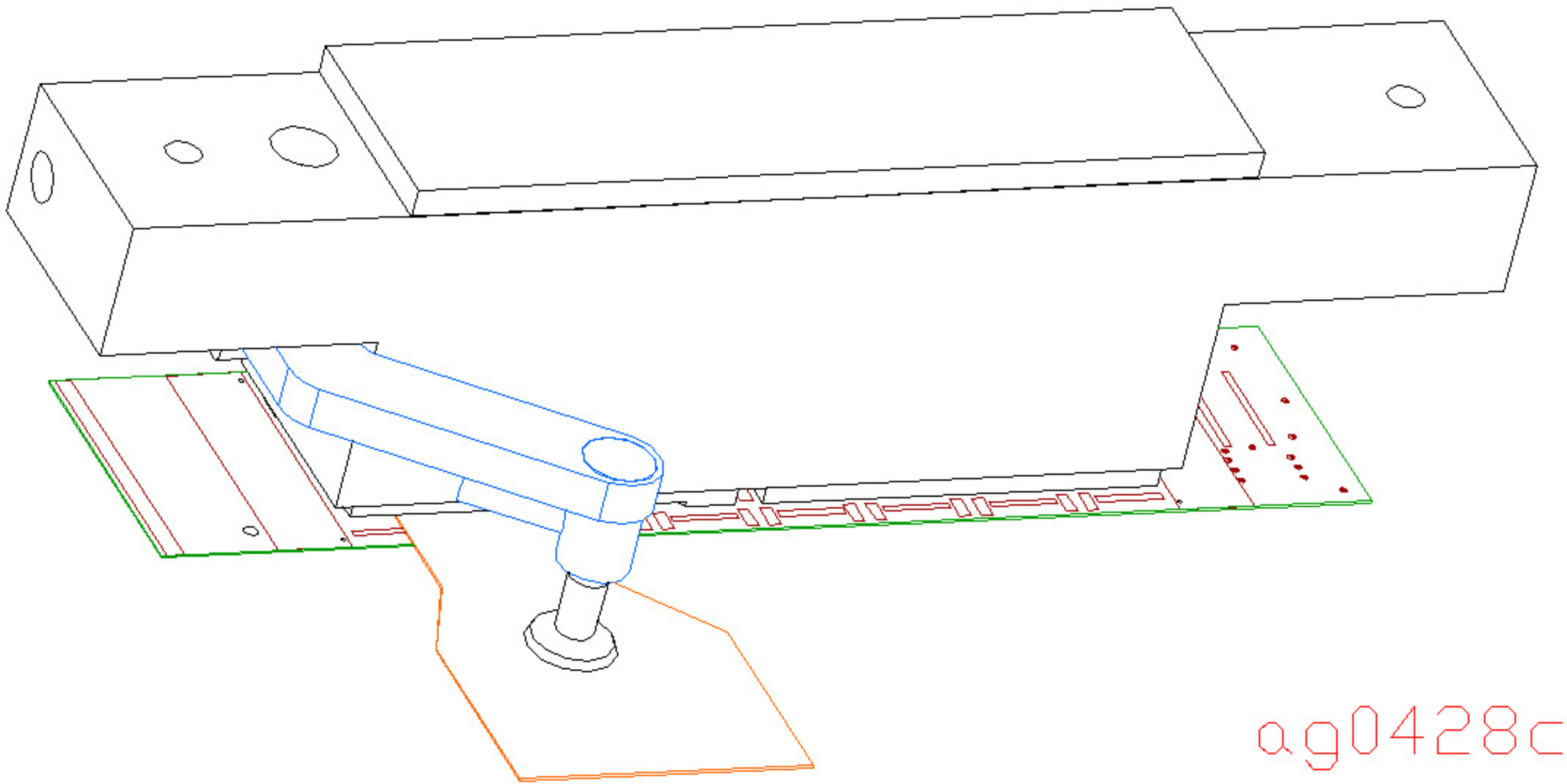
ag0428c